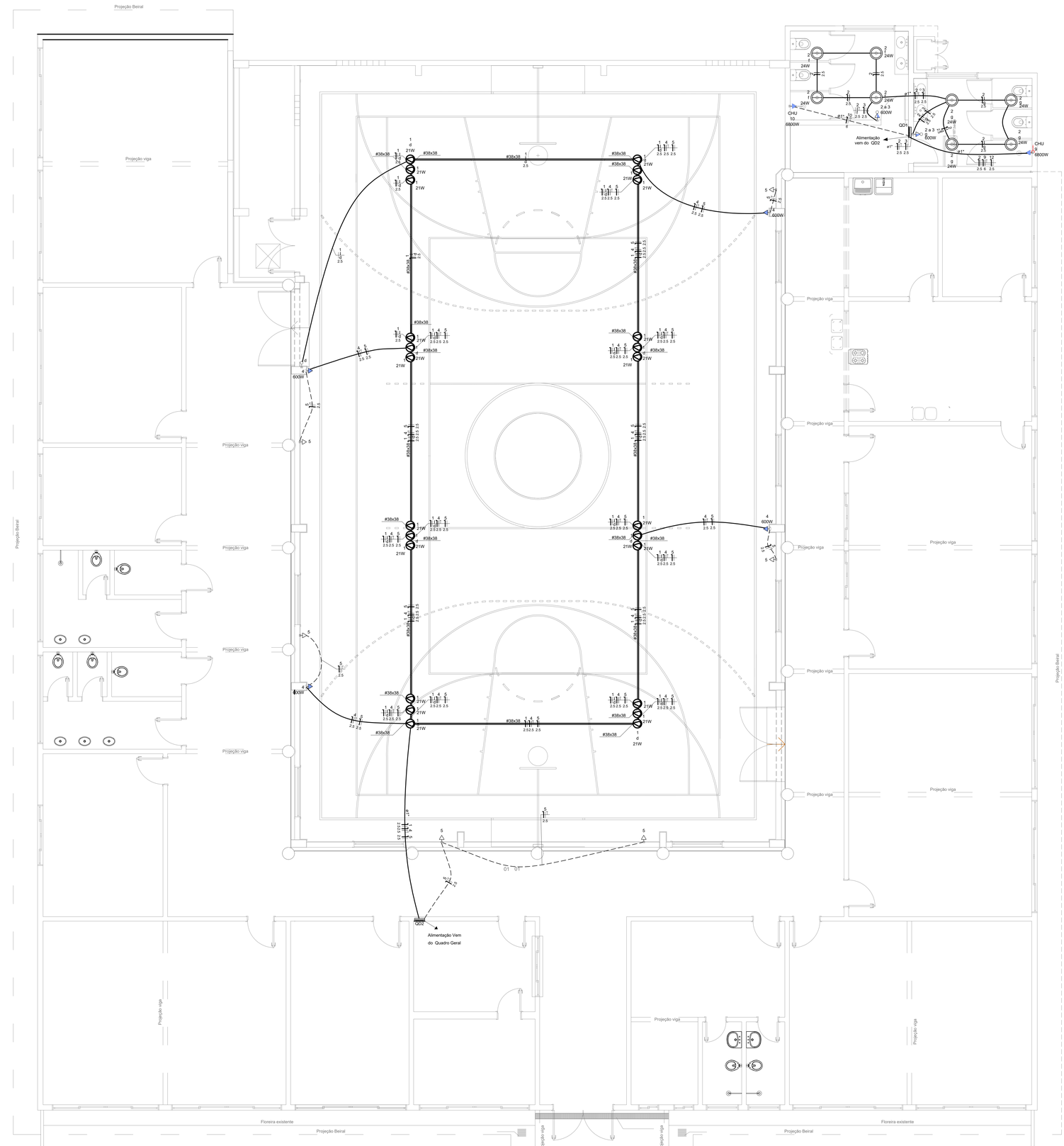

Legenda - Pavimento
Interruptor simples 1 tecla - 1,10m do piso
Interruptor simples e Tomada hexagonal a 1,10m do piso
Led 24W
Spot led 21W
Quadro de distribuição
Tomada alta a 2,20m do piso
Motor monofásico a 0,30m do piso
Caixa de passagem 200x200x85 a 0,30 do piso
Arandela sobrepor a 2,20m do piso
Condulete E - Tomada alta a 4,90m do piso
Tomada baixa a 0,30m do piso

Legenda de condutos - Pavimento	
Eletroduto de pvc flexível	
	Teto
	Média
	Piso

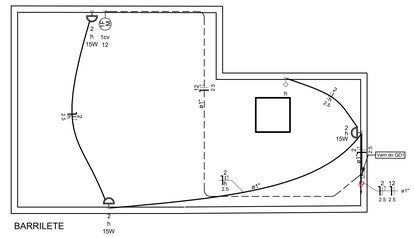

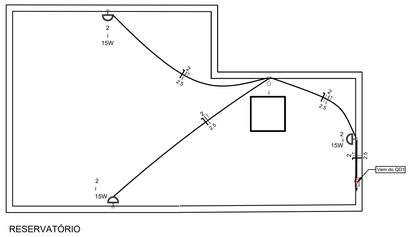

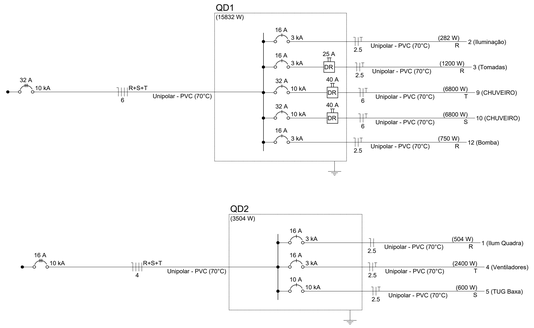

Nº	DESCRIÇÃO	DATA
01	ALTERAÇÕES SOLICITADAS PELO CLIENTE	03/07/2023
00	EMISSÃO INICIAL	23/05/2023

OBS.: TODAS AS MEDIDAS DEVEM SER CONFERIDAS EM OBRA. CASO SEJA NECESSÁRIO ALGUMA ALTERAÇÃO, ENTRAR EM CONTATO COM O PROJETISTA RESPONSÁVEL.

ASSINATURAS

CLIENTE: gov.br Documento assinado digitalmente NAM JOSE ZEGLER Data: 26/05/2023 15:02:55-0300 Verifique em https://validar.iti.gov.br

PREFEITURA DE GOVERNADOR CELSO RAMOS
CNPJ: 82.892.373/0001-89

RESPONSÁVEL TÉCNICO: GUILHERME SILVEIRA DE OLIVEIRA:00492851905
Assinado de forma digital por GUILHERME SILVEIRA DE OLIVEIRA:00492851905
Dados: 2023.07.14 16:01:09 -03'00'

GUILHERME SILVEIRA DE OLIVEIRA
CREA/SC: 126.956-9

PROJETO ELÉTRICO

ENGEPLANTI
PROJETOS E SUPERVISÃO
Engeplanti Consultoria LTDA./ CREA nº 163388-0 / CNPJ 23.002.667/0001-29
Rua Cristóvão Nunes Pires, 110 - CEP 88010-120 - Florianópolis / Fone: (48) 99969-3345 / e-mail: guilherme@engeplanti.com.br

OBRA: ESCOLA MUNICIPAL DALMA LUZ DE AZEVEDO

INSCRIÇÃO IMOBILIÁRIA: -

ENDEREÇO: AV. GANCHOS. BAIRRO CALHEIROS - GOVERNADOR CELSO RAMOS

CONTEÚDO: ELÉTRICO PLANTA BAIXA

ETAPA: EXECUTIVO

ESCALA: INDICADA

PRANCHA: ELE 01/01

ARQUIVO: 029-23_06_QUADRA DALMA_ELE_PE-R01.dwg